HOLLYLAND

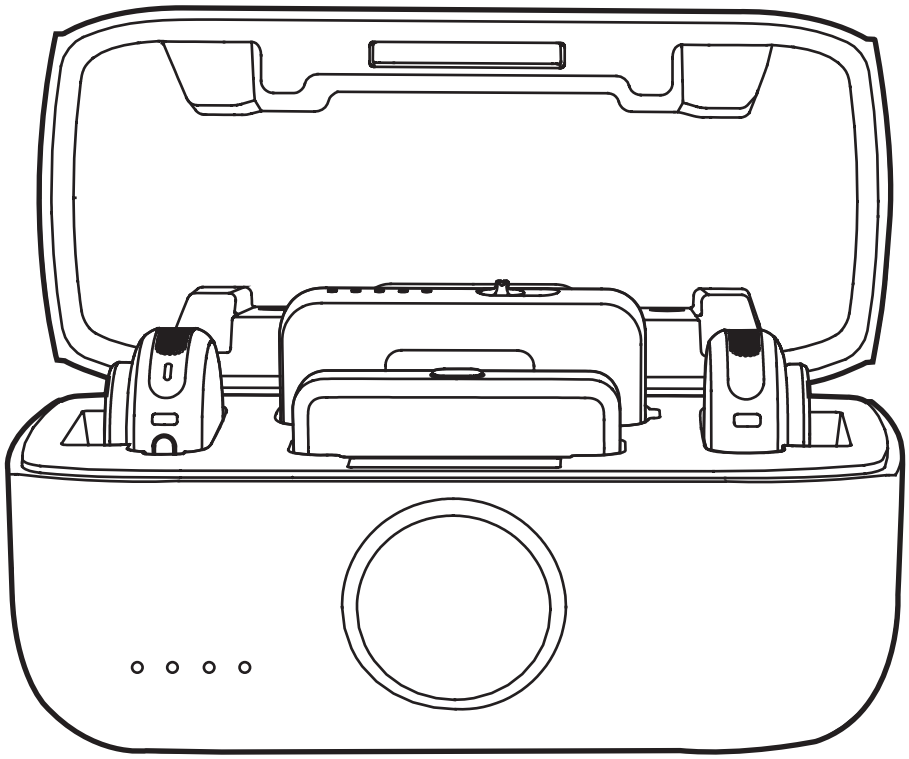

Microfone sem fio
LARK M3

Manual do usuário

Contents

Visão geral do produto 1

SKU 1

TX: Transmissor 3

RX de câmera: Receptor da câmera 5

RX USB-C: Receptor USB-C 9

Estojo de carregamento 11

Uso do produto 12

Ao desembalar pela primeira vez 12

Uso do TX 12

Instalação do protetor de vento peludo 12

Conexão com um smartphone 13

Conexão com uma câmera 14

Conexão com um computador 15

Método de emparelhamento 16

Modo primário-secundário do RX 17

Aplicativo 26

Ajuste de voz 32

Informações do aplicativo 35

HollyAudio 35

Especificações 36

Isenção de Responsabilidade 37

Suporte 38

Visão geral do produto

SKU

Microfone sem fio LARK M3 Combo 4 TX e 2 RX

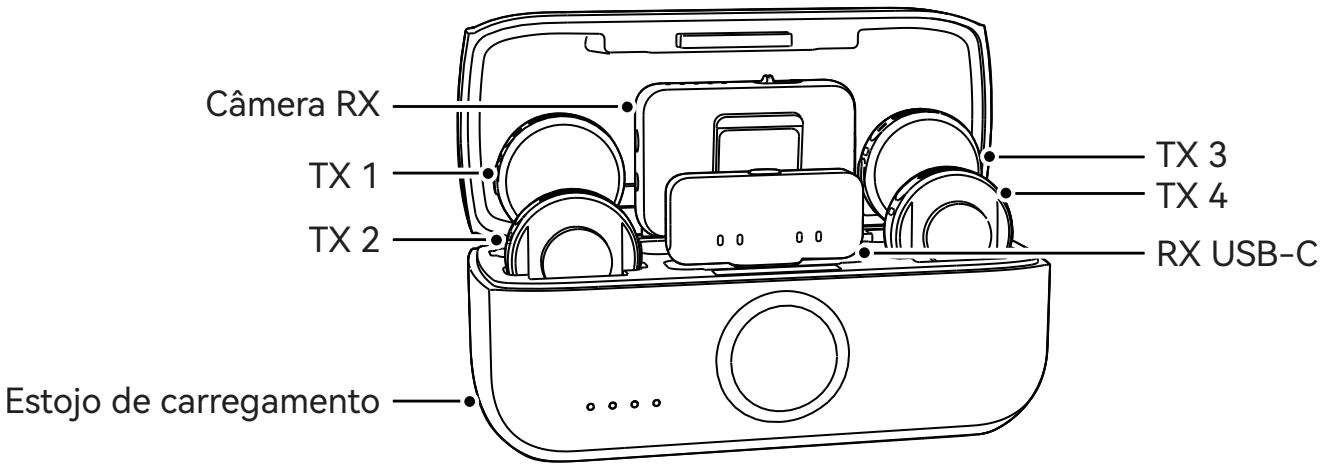

Microfone sem fio LARK M3 Combo 2 TX e 4 RX

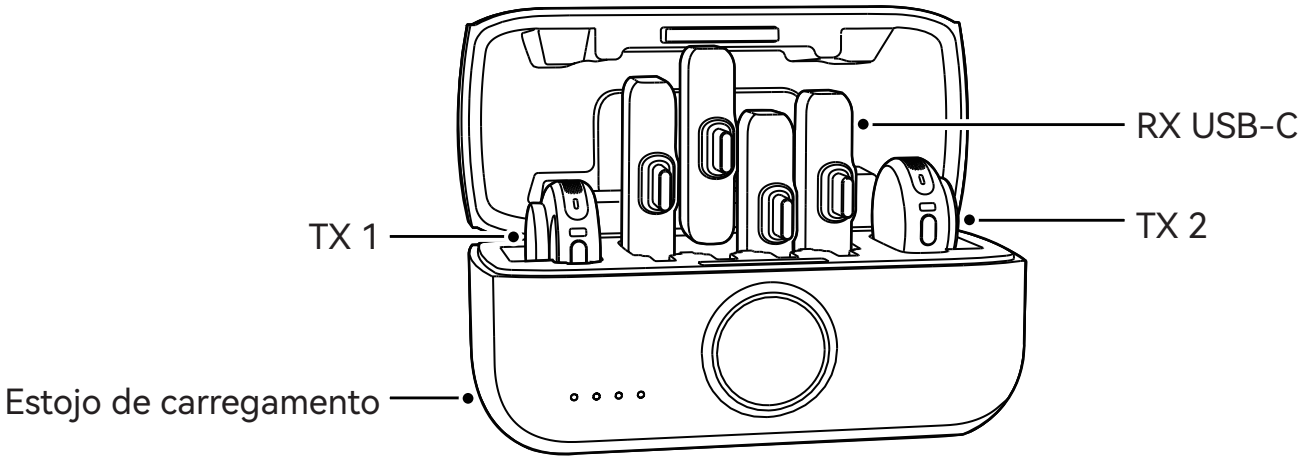

Microfone sem fio LARK M3 Combo 2 TX e 2 RX

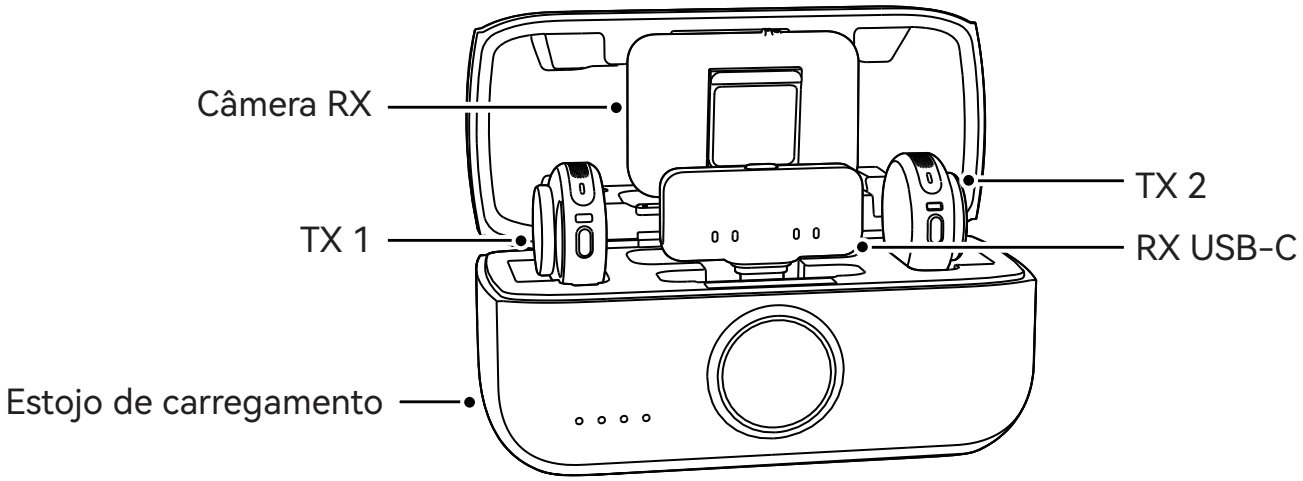

Microfone sem fio LARK M3 Combo 2 TX e 1 RX

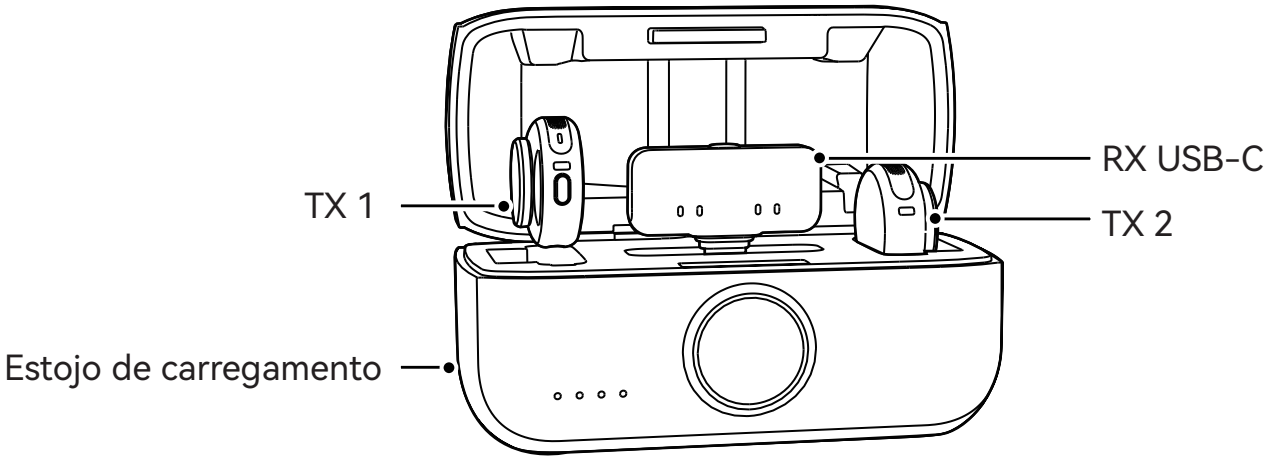

TX: Transmissor

Descrição dos botões

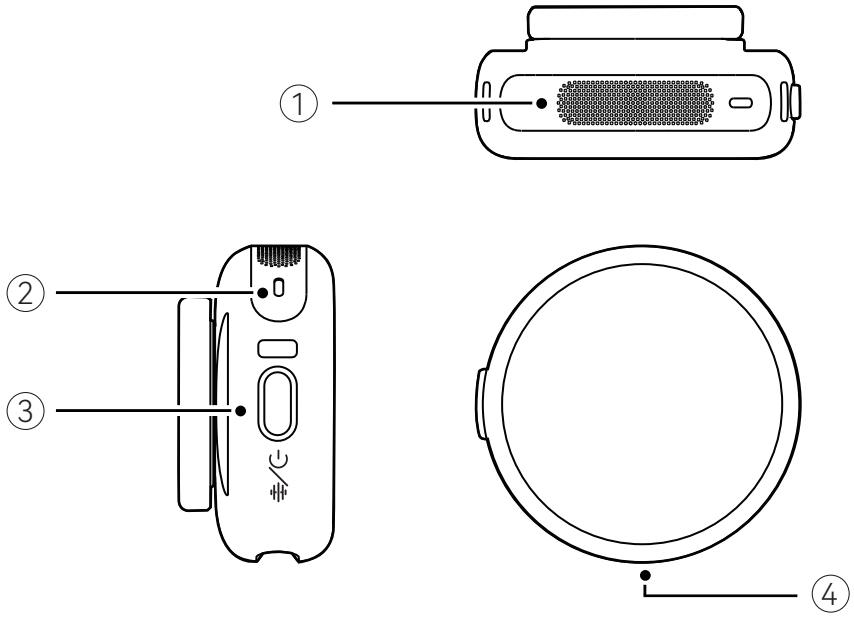

① Microfone TX	Área de captação do microfone TX.
② Indicador de Status do TX	Exibe o status de emparelhamento do TX, cancelamento de ruído, mudo e bateria.
③ Ligar/Desligar / Cancelamento de ruído / Mudo / Gravação / Emparelhamento	Pressione e segure por 3 segundos para ligar / desligar.
	Pressione uma vez para ativar ou desativar o cancelamento de ruído.
	Pressione duas vezes para ativar ou desativar o modo mudo.
	Pressione três vezes para iniciar / parar a captura de foto ou gravação.
	No estado desligado, pressione e segure por 6 segundos para parear.
④ Contatos de carregamento	Insira o TX no estojo de carregamento para carregar.

Operações dos botões e descrições dos indicadores

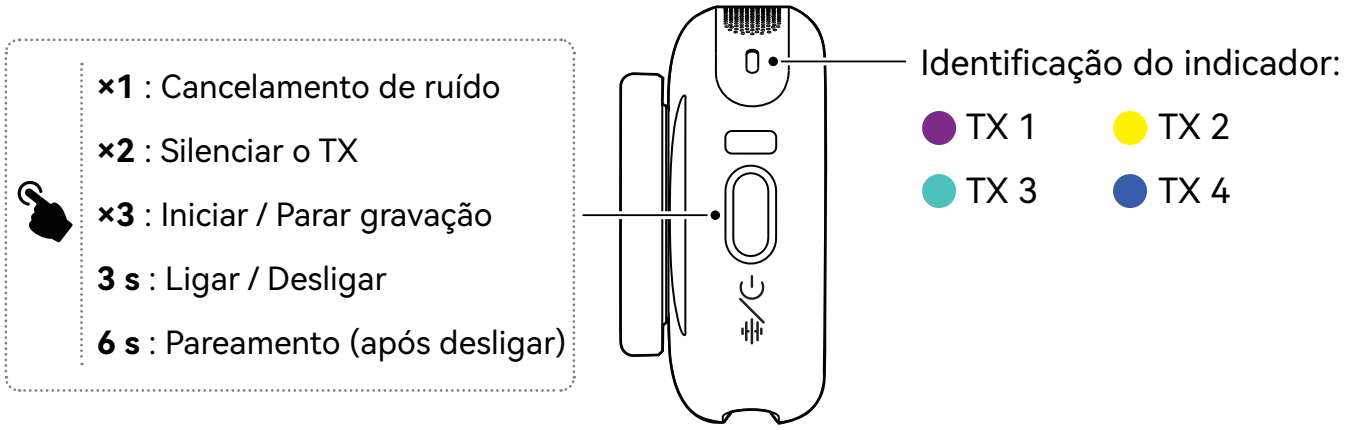

● – –	Luz azul piscando lentamente	Não conectado
● ----	Luz azul piscando rapidamente	Emparelhamento
● ——	Luz azul acesa fixa	Conectado
● ——	Luz verde acesa fixa	Cancelamento de ruído
● ——	Luz vermelha acesa fixa	Mudo

Indicador de nível da bateria

Status da bateria

Status sem carregamento

● ——	Luz azul acesa fixa	Nível da bateria ≥ 6 %
● ——	Luz verde acesa fixa	Nível da bateria ≥ 6 %
● – –	Luz vermelha piscando lentamente	Nível da bateria < 6 %

Status de carregamento

● ——	Luz verde acesa fixa	Nível da bateria ≥ 95 %
● ——	Luz laranja acesa fixa	Nível da bateria < 94 %

RX de câmera: Receptor da câmera

Descrição dos botões

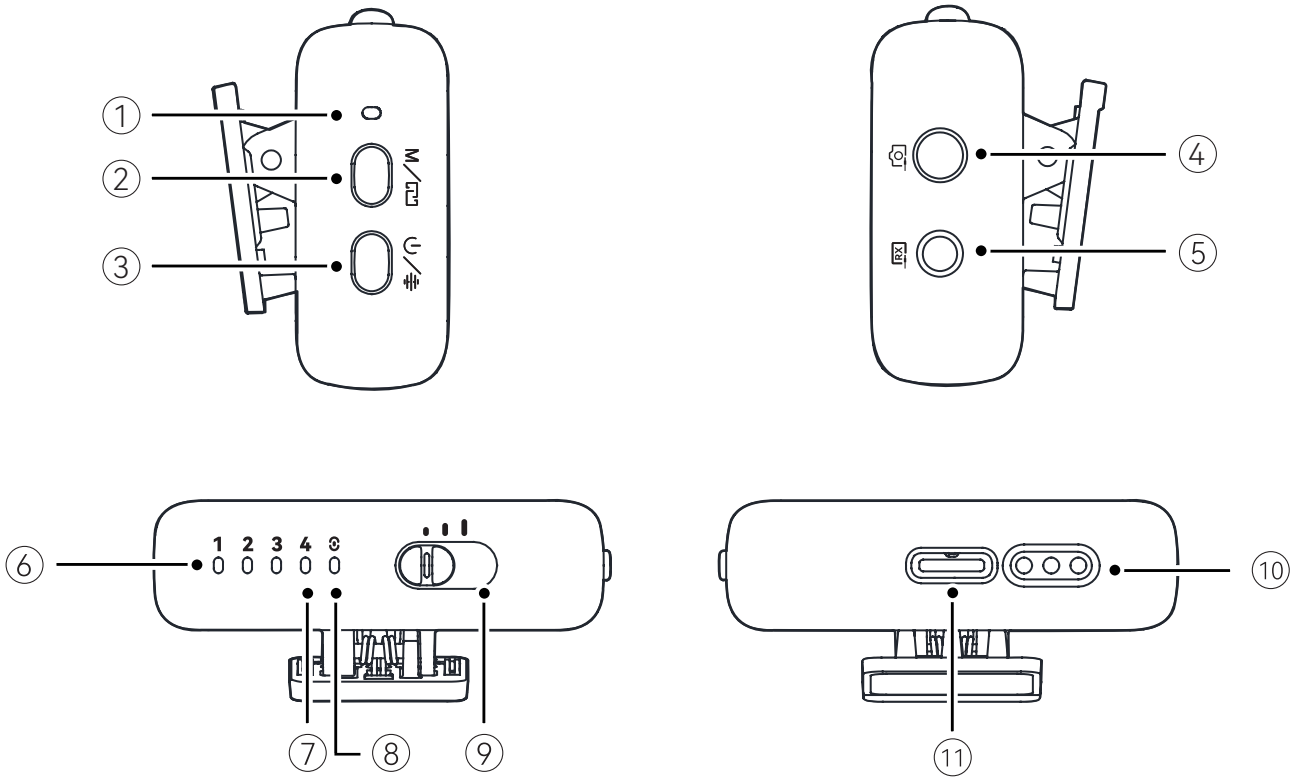

① Indicador do modo RX da câmera	Exibe o status do modo de canal do RX da câmera.
② M/⊓ Pareamento / Modo de canal	Pressione e segure por 3s para parear (suporta apenas pareamento de RX e TX; o pareamento de fones de ouvido Bluetooth sem fio deve ser realizado pelo aplicativo).
	Pressione duas vezes para alternar entre os modos de canal: Mono, estéreo e 4 canais. (A opção de 4 canais está disponível apenas quando conectado via sapata ou saída UAC)
③ ⏻/≋ Alimentação / Cancelamento de ruído / Mudo	Pressione e segure por 3 segundos para ligar manualmente.
	Pressione uma vez para ativar ou desativar o cancelamento de ruído.
	Pressione duas vezes para ativar ou desativar o mudo total do TX.

④ Conector de saída TRS de 3,5 mm	Saída de áudio analógico.
⑤ Entrada de áudio TRS de 3,5 mm	Entrada de áudio TRS de 3,5 mm.
⑥ Indicador de Status do TX	Exibe o status de pareamento do TX, cancelamento de ruído, bateria fraca e mudo.
⑦ Indicador de Status do RX	Exibe o status primário/secundário, o nível da bateria e o status de carregamento do RX da câmera conectado.
⑧ Controle Deslizante de Ganho do RX	O ganho de volume do RX da câmera pode ser ajustado usando o controle deslizante de ganho, e as configurações de ganho podem ser personalizadas por meio do aplicativo conectado.
⑨ Contatos de carregamento	Coloque o RX da câmera no estojo para carregar.
⑩ Porta USB-C	Conecte a um computador ou dispositivo móvel para saída de áudio digital.

Operações dos botões e descrições dos indicadores

×2 : Alternância de canal
(Mono, Estéreo, 4 Canais)

3 s : Pareamento

×1 : Cancelamento de ruído

×2 : Mudo total de TX

3 s : Ligar / Desligar

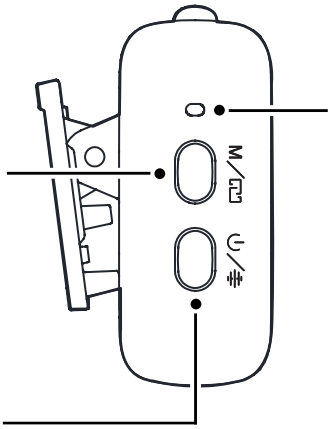

Indicador de modo de canal

- Mono
- Estéreo
- 4 Canais (ao usar uma sapata ou UAC)

Indicador de RX primário / secundário

Indicador de Status do TX

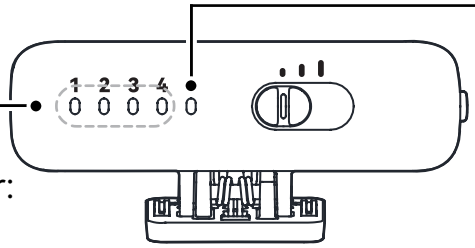

Identificação do indicador:

- TX 1
- TX 2
- TX 3
- TX 4

Indicador de Status do TX

– –	Luz azul piscando lentamente	Não conectado
——	Luz azul acesa fixa	Conectado
——	Luz verde acesa fixa	Cancelamento de ruído
——	Luz vermelha acesa fixa	Mudo

Indicador de RX primário / secundário

	Luz azul piscando lentamente	Não conectado
	Luz azul acesa fixa	Conectado
	Luz amarela fixa	Conectado (RX Secundário)

Indicador de nível da bateria

Indicador de Status do RX

Status sem carregamento

	Luz azul acesa fixa	Nível da bateria ≥ 6 %
	Luz amarela fixa	Nível da bateria ≥ 6 %
	Luz vermelha piscando lentamente	Nível da bateria < 6 %

Status de carregamento

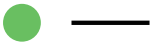	Luz verde acesa fixa	Nível da bateria ≥ 95 %
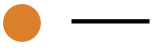	Luz laranja acesa fixa	Nível da bateria < 94 %

RX USB-C: Receptor USB-C

Descrição dos botões

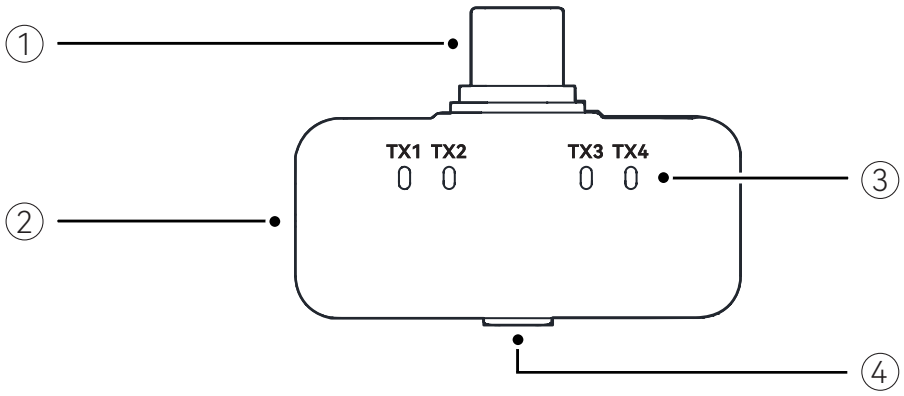

①	Conector USB-C	Transmite áudio e carrega o celular
②	Porta USB-C	Carregamento externo do celular.
③	TX1 TX2 TX3 TX4 Indicador de Status do TX	Exibe o status de pareamento do TX, cancelamento de ruído e nível da bateria.
④	Cancelamento de ruído / Pareamento / Mudo	Quando conectado ao TX, pressione uma vez para ativar ou desativar o cancelamento de ruído do TX.
		Pressione e segure por 3s para entrar no modo de pareamento.
		Quando conectado ao TX, pressione duas vezes para silenciar todos os TXs conectados.

Operações dos botões e descrições dos indicadores

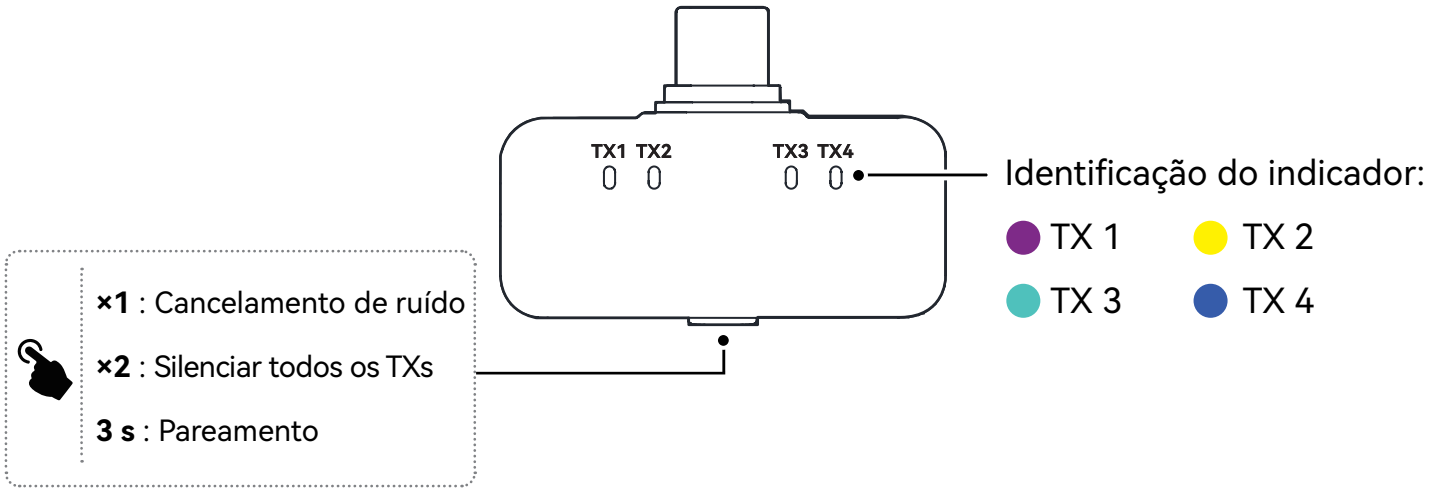

	Luz azul piscando lentamente	Não conectado
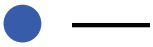	Luz azul acesa fixa	Conectado
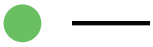	Luz verde acesa fixa	Cancelamento de ruído
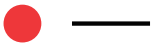	Luz vermelha acesa fixa	Mudo

Estojo de carregamento

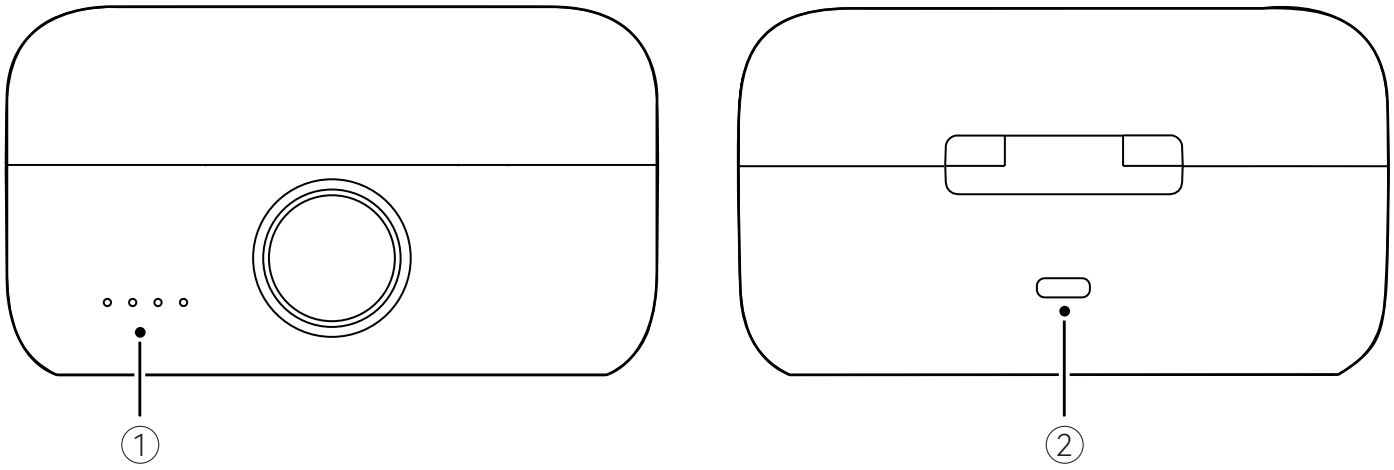

① Indicador do estojo de carregamento	Exibe o status da bateria do estojo de carregamento.
② Porta USB-C	Carrega o dispositivo e suporta atualizações de firmware.

Indicador de nível da bateria

Status sem carregamento

◌ ○ ○ ○	Uma luz piscando	Bateria do estojo ≤ 10 %
● ○ ○ ○	Uma luz acesa fixa	10 % < bateria do estojo ≤ 25 %
● ● ○ ○	Duas luzes acesas fixas	25 % < bateria do estojo ≤ 50 %
● ● ● ○	Três luzes acesas	50 % < bateria do estojo ≤ 75 %
● ● ● ●	Quatro luzes acesas fixas	75 % < bateria do estojo ≤ 100 %

Status de carregamento

◌ ○ ○ ○	Uma luz piscando	Bateria do estojo ≤ 25 %
◌ ◌ ○ ○	Duas luzes piscando	25 % < bateria do estojo ≤ 50 %
◌ ◌ ◌ ○	Três luzes piscando	50 % < bateria do estojo ≤ 75 %
◌ ◌ ◌ ◌	Quatro luzes piscando	75 % < bateria do estojo ≤ 100 %

Uso do produto

Ao desembalar pela primeira vez

Pressione a trava do estojo de carregamento para abri-lo.

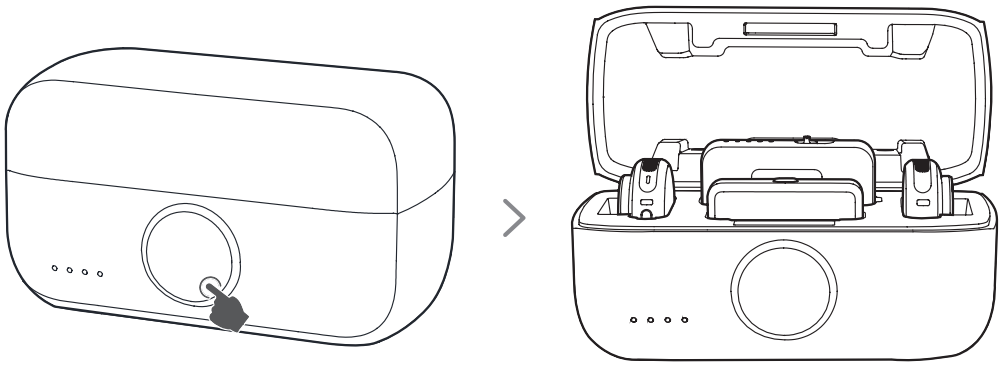

Pressione para abrir o estojo de carregamento.

Uso do TX

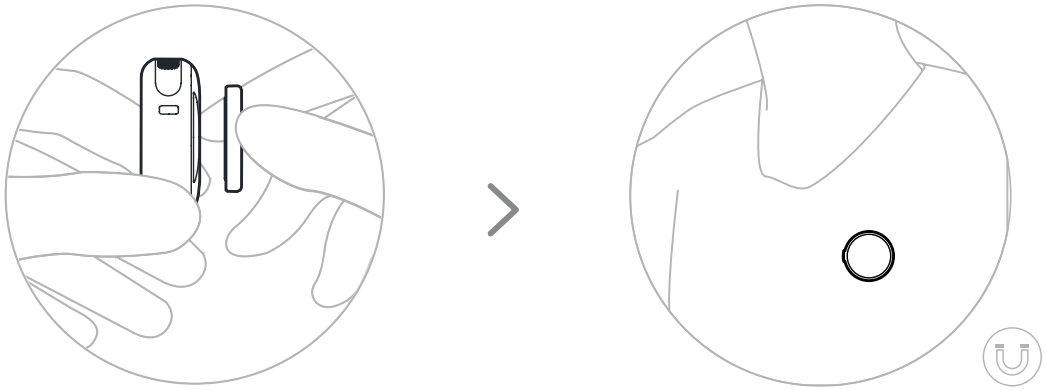

Instalação do protetor de vento peludo

Em ambientes externos ou com vento, recomenda-se o uso de um protetor de vento felpudo. Alinhe qualquer um dos lados da trava do protetor de vento felpudo com a trava correspondente no TX e, em seguida, pressione o lado oposto para fixá-lo. Para removê-lo, basta desencaixar um dos lados.

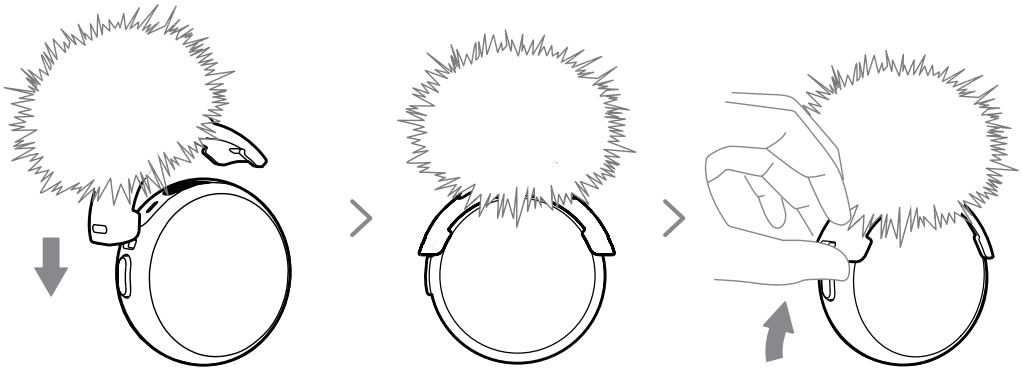

Conexão com um smartphone



Quando o smartphone estiver com bateria fraca, você poderá carregá-lo por meio do receptor USB-C.

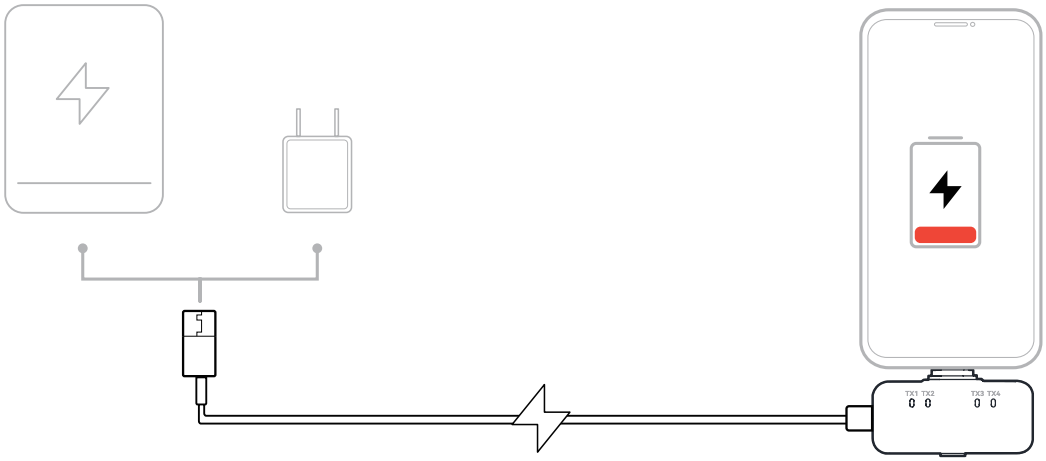

* Esse recurso é compatível apenas com a série iPhone 15 e modelos posteriores, além de determinados celulares Android.

Conexão com uma câmera

Método um

1. Monte o RX da câmera na sapata da câmera.
2. Conecte o RX de câmera à câmera usando um cabo TRS para TRS de 3,5 mm.
3. Ligue o TX para captação de áudio.

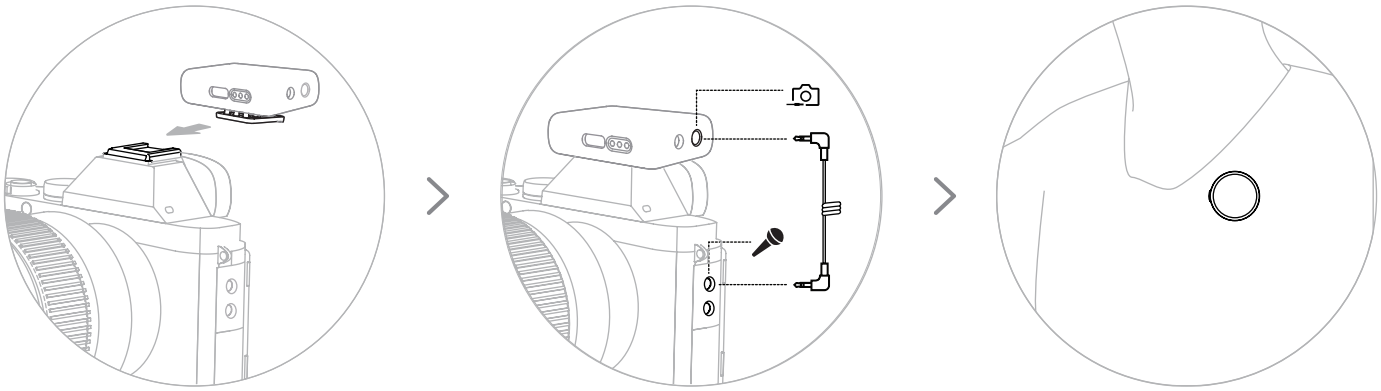

Método dois

1. Conecte o RX de câmera ao adaptador de sapata.
2. Monte o RX de câmera com o adaptador de sapata na sapata da câmera.
3. Ligue o TX para captação de áudio.

* O adaptador de sapata é vendido separadamente. Para verificar a compatibilidade, consulte a lista de câmeras compatíveis com sapata.

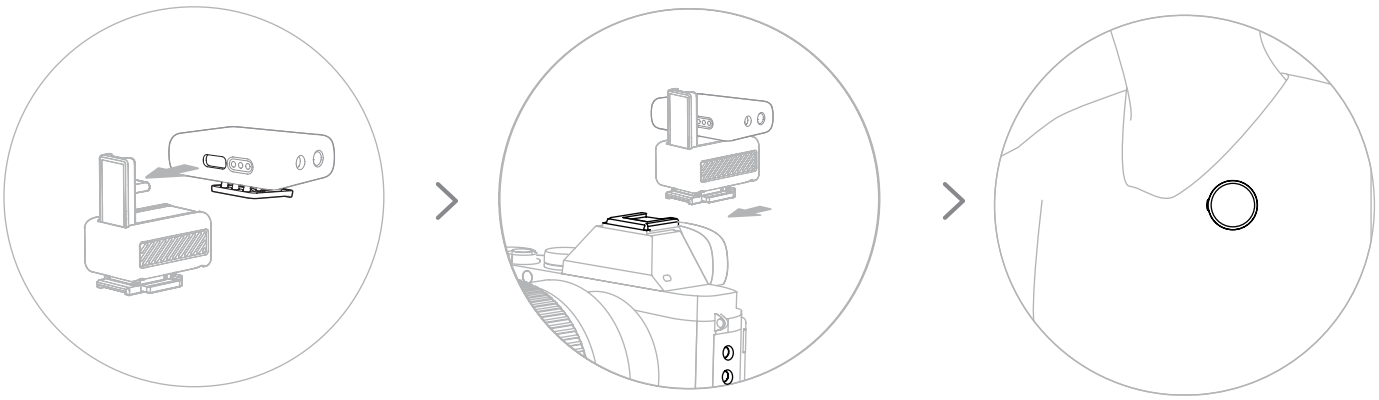

Conexão com um computador

Método um

1. Após conectar o RX USB-C ao computador através da porta USB-C e configurar as definições de entrada de áudio do computador, o TX poderá ser usado como um microfone externo.



Método dois

1. Após conectar o RX de câmera ao computador usando um cabo adaptador USB-C para USB-C e configurar as definições de entrada de áudio do computador, o TX poderá ser usado como um microfone externo.



Método de emparelhamento

O TX e o RX incluídos no kit adquirido vêm emparelhados de fábrica por padrão. Se o TX for desconectado do RX, eles poderão ser emparelhados usando os seguintes métodos:

Emparelhamento do RX USB-C

1. Insira o RX USB-C no smartphone e, em seguida, mantenha o botão pressionado por 3 segundos para entrar no modo de emparelhamento.
2. Com o TX desligado, mantenha o botão liga/desliga pressionado por 6 segundos para entrar no modo de emparelhamento.
3. Quando ambos os indicadores do RX USB-C e do TX estiverem em azul fixo ou verde fixo, o emparelhamento estará concluído.
   (Se o emparelhamento falhar dentro de 60 segundos, os dispositivos sairão automaticamente do modo de emparelhamento)

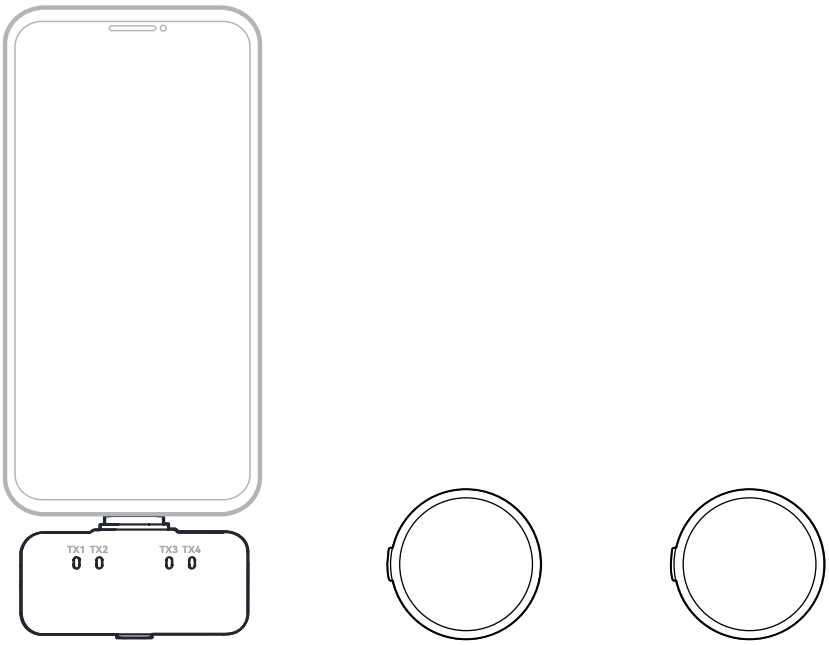

Emparelhamento do RX de câmera

1. Com o TX desligado, mantenha o botão liga/desliga pressionado por 6 segundos para entrar no modo de emparelhamento.
2. Mantenha o botão de emparelhamento no RX de câmera pressionado por 3 segundos para entrar no modo de emparelhamento.
3. Quando ambos os indicadores do RX de câmera e do TX estiverem em azul fixo ou verde fixo, o emparelhamento estará concluído.
   (Se o emparelhamento não for concluído em até 60 segundos, os dispositivos sairão automaticamente do modo de emparelhamento)

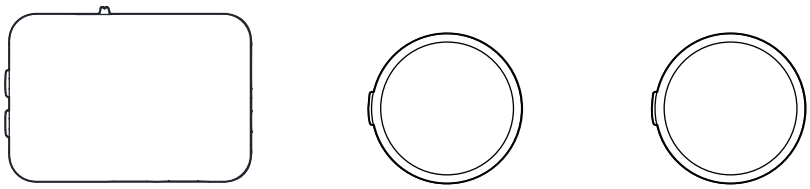

Modo primário-secundário do RX

Definição

Para garantir a estabilidade de conexão e a segurança operacional do sistema completo 4TX e 4RX, é estabelecida uma distinção primário-secundário quando várias unidades RX são conectadas simultaneamente.

Atribuição de RX primário-secundário

Quando a unidade TX se emparelha com um dispositivo RX pela primeira vez, o sistema designa automaticamente o primeiro RX conectado com sucesso após o TX ser ligado como o RX primário. Os dispositivos RX subsequentes que concluírem o emparelhamento ou a conexão serão classificados como unidades RX secundárias. O RX primário pode ajustar o status operacional do TX por meio de botões físicos ou do aplicativo, enquanto as unidades RX secundárias estão limitadas à visualização do status e não podem realizar ajustes operacionais.

Status primário-secundário do RX USB-C

Após uma conexão bem-sucedida, o indicador TX no RX USB-C primário exibe a cor azul, enquanto o indicador TX no RX USB-C secundário exibe a cor amarela; luzes piscantes indicam que o TX ainda não foi conectado.

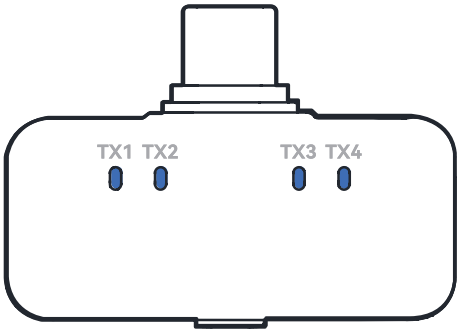

Status da conexão do RX primário

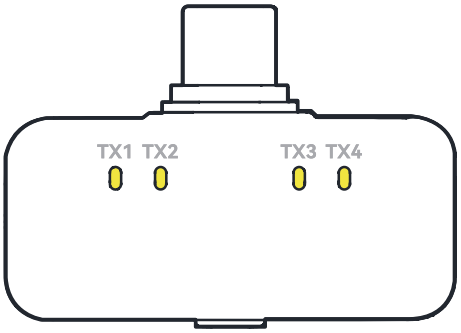

Status da conexão do RX secundário
(Luzes piscantes indicam apenas que o TX não está conectado)

Status primário-secundário do RX de câmera

Após uma conexão bem-sucedida, o indicador de RX no RX de câmera primário exibe azul fixo, enquanto o indicador de RX no RX de câmera secundário exibe amarelo fixo.

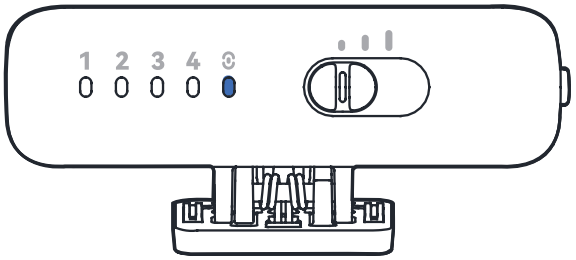

Status da conexão do RX primário

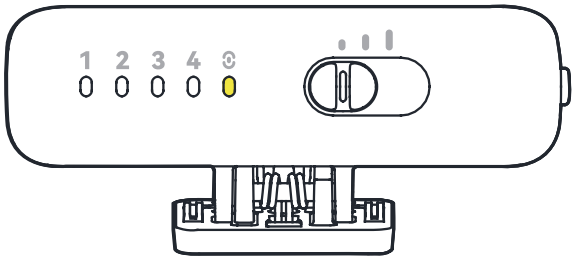

Status da conexão do RX secundário

Status de recepção de áudio

Quando várias unidades RX estiverem conectadas, se o RX primário for desconectado, o sistema selecionará automaticamente qualquer uma das unidades RX conectadas como o novo RX primário. A desconexão do RX primário não afeta a recepção normal de áudio das unidades RX secundárias restantes, e a adição ou desconexão de dispositivos RX secundários durante a gravação não interferirá na recepção de áudio atual.

Alternância entre os modos primário e secundário no RX

Alternância via aplicativo

1. Após conectar o RX secundário ao seu smartphone, abra o aplicativo e altere o RX secundário para RX primário no menu superior.
2. O RX primário pode ajustar diretamente as configurações do dispositivo TX por meio da interface do aplicativo.



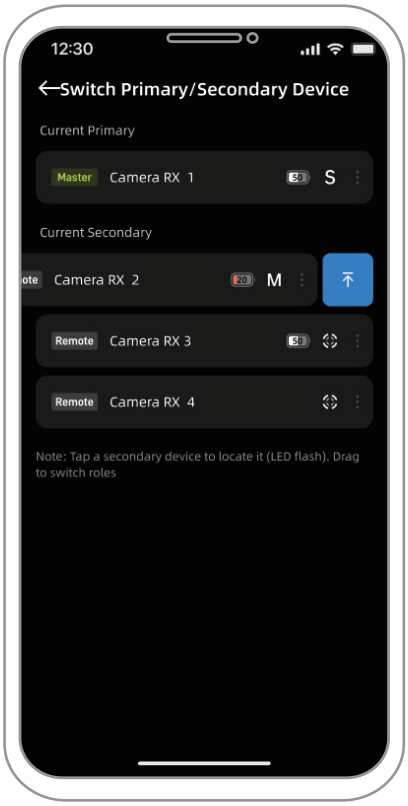

Alternância manual

Quando várias unidades RX estiverem conectadas, mantenha apenas o dispositivo que precisa ser definido como RX primário e desconecte os demais. O RX mantido se tornará automaticamente o RX primário; em seguida, reconecte as unidades RX restantes, que alternarão automaticamente para o status de RX secundário.

Tabela comparativa de operação dos botões do RX primário-secundário

RX USB-C		
	RX primário	**RX secundário**
Emparelhamento	Iniciar emparelhamento entre dispositivos TX e RX	Iniciar emparelhamento com um dispositivo RX
Cancelamento de ruído	Habilitado / Desabilitado	Sem permissão
Mudo	Habilitado / Desabilitado	Sem permissão
Operações do aplicativo	Disponível para operação	Acesso apenas para visualização

Câmera RX		
	RX primário	**RX secundário**
Emparelhamento	Iniciar emparelhamento entre dispositivos TX e RX	Iniciar emparelhamento com um dispositivo RX
Cancelamento de ruído	Habilitado / Desabilitado	Sem permissão
Mudo	Habilitado / Desabilitado	Sem permissão
Modo de Canal	Configurar independentemente	Configurar independentemente
Ganho do RX	Ajustado em etapas independentes	Ajustado em etapas independentes
Operações do aplicativo	Disponível para operação	Acesso apenas para visualização

Tabela comparativa de operação do aplicativo para RX primário-secundário

	RX primário	RX secundário
Mudo do TX	Habilitado / Desabilitado	Acesso apenas para visualização
Cancelamento de ruído	Habilitado / Desabilitado	Acesso apenas para visualização
Volume do RX	Disponível para configurações independentes	
Modo de Canal	Disponível para configurações de canal independentes para RX primário e secundário	
Reverberação inteligente	Habilitado / Desabilitado	Acesso apenas para visualização
Interruptor do indicador	Habilitado / Desabilitado	Acesso apenas para visualização
Identificação do TX	Habilitado / Desabilitado	Acesso apenas para visualização
Configuração de sintonia de voz	Habilitado / Desabilitado	Acesso apenas para visualização

Emparelhamento de dispositivo RX

O RX incluído no kit adquirido vem emparelhado de fábrica por padrão. Se você adicionar um novo RX ou se o emparelhamento for interrompido, poderá emparelhá-lo usando os seguintes métodos:

Emparelhando RX USB-C

1. Insira cada RX USB-C em seu respectivo smartphone e mantenha o botão pressionado por 3 segundos para entrar no modo de emparelhamento.
2. Assim que o emparelhamento for bem-sucedido, o indicador do TX no RX secundário ficará amarelo; após a conexão do TX ser estabelecida, o indicador do TX no RX primário permanecerá azul fixo, enquanto o indicador do TX no RX secundário permanecerá amarelo fixo. (Se o emparelhamento não for concluído em até 60 segundos, os dispositivos sairão automaticamente do modo de emparelhamento. Este sistema suporta até quatro receptores.)

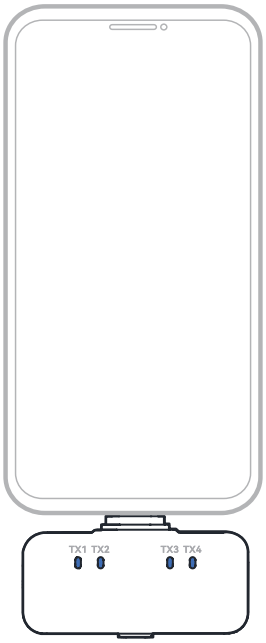

RX primário

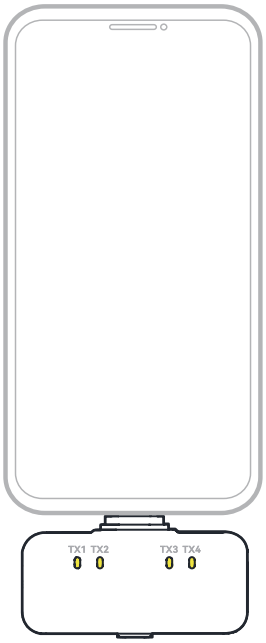

RX secundário
(Luzes piscando indicam que o TX não está conectado)

Emparelhamento do RX de câmera

1. Ligue várias unidades RX de câmera e mantenha pressionado o botão de emparelhamento por 3 segundos para entrar no modo de emparelhamento.
2. Após o emparelhamento bem-sucedido, o indicador de RX no RX principal ficará azul fixo, enquanto o indicador de RX no RX para câmera secundário ficará amarelo fixo. (Quando o TX não estiver conectado, o indicador TX no RX principal piscará em azul e o indicador TX no RX secundário piscará em amarelo).

* Se o emparelhamento não for concluído em até 60 segundos, os dispositivos sairão automaticamente do modo de emparelhamento. Este sistema suporta até quatro receptores.

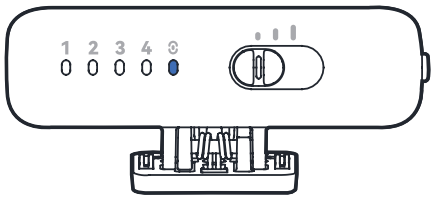

RX primário

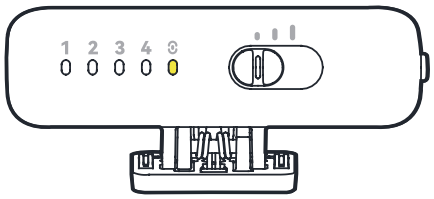

RX secundário

Emparelhando o RX para câmera e o RX USB-C

1. Remova o RX para câmera do estojo de carregamento e insira o RX USB-C no smartphone simultaneamente.
2. Mantenha pressionados os botões de emparelhamento no RX USB-C e no RX de câmera por 3 segundos para entrar no modo de emparelhamento. Uma vez emparelhado, o sistema designará automaticamente um RX como RX principal e os outros como RX secundários.
3. Quando o RX para câmera funcionar como RX principal, seu indicador ficará azul fixo e o indicador TX no RX USB-C secundário piscará em amarelo. Após conectar o dispositivo TX, o indicador TX no RX USB-C ficará aceso de forma fixa.

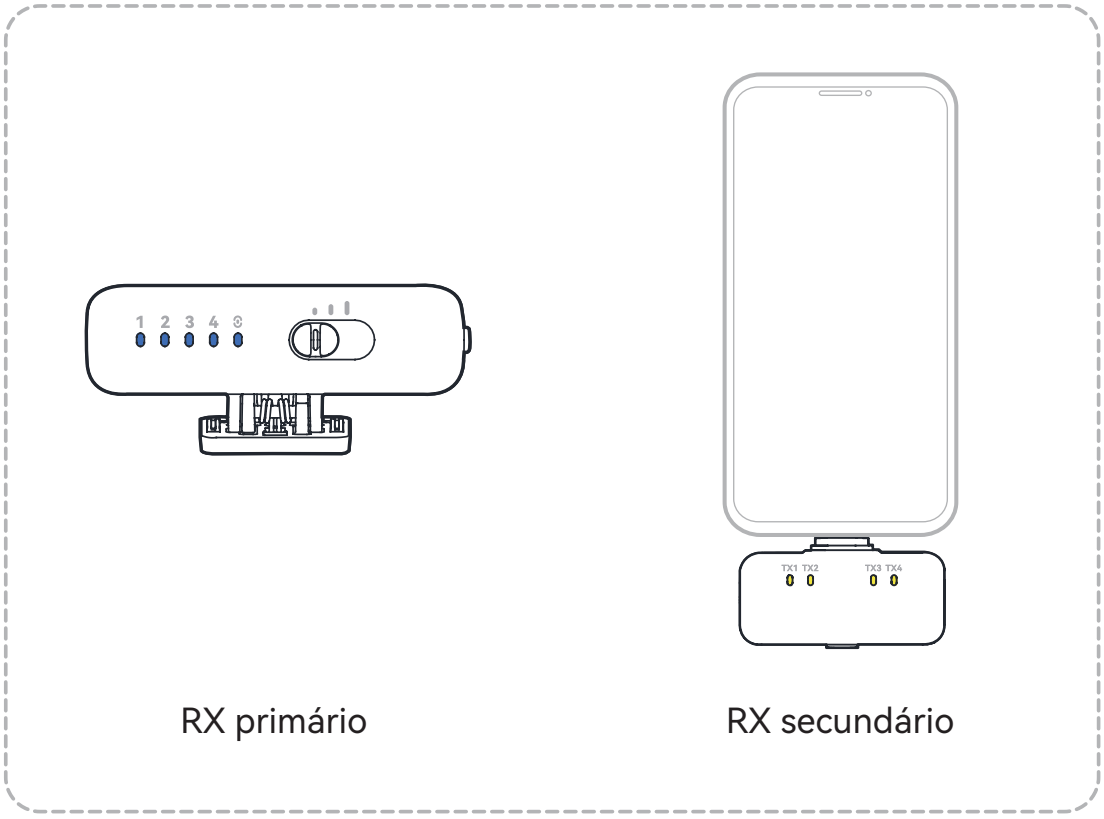

4. Quando o RX USB-C estiver definido como RX principal, o indicador de RX no RX para câmera permanecerá amarelo fixo. (Quando o TX não estiver conectado, o indicador TX no RX principal piscará em azul e o indicador TX no RX secundário piscará em amarelo.)

* Se o emparelhamento não for concluído em até 60 segundos, os dispositivos sairão automaticamente do modo de emparelhamento. Este sistema suporta a conexão de até 4 receptores.

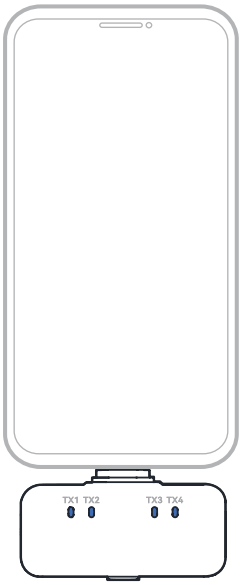

RX primário

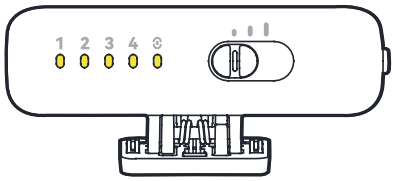

RX secundário

Aplicativo

Configurações de funções

Abra o menu de configurações na tela principal para configurar recursos como reprodução sem desconectar, bloqueio do botão TX e desligamento automático do TX.

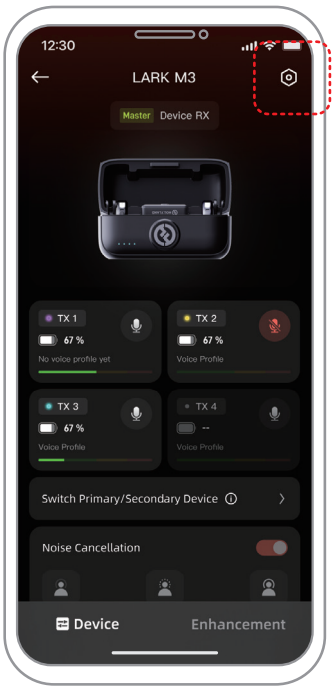

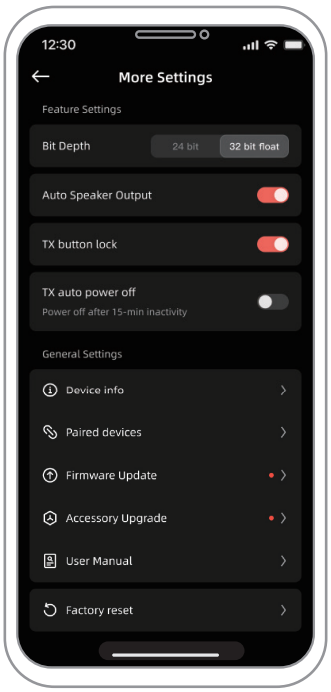

Profundidade de bits

A profundidade de bits padrão é de 24 bits. A alteração para a profundidade em ponto flutuante de 32 bits requer a reinicialização do dispositivo; conclua esta configuração antes de gravar para evitar interrupções. Observe que a profundidade em ponto flutuante de 32 bits é suportada apenas por softwares de gravação de áudio para PC. Ao usar aplicativos de edição ou áudio, defina a profundidade de bits como 32-bit float. Se o seu dispositivo de gravação não suportar 32-bit float, o sistema reverterá automaticamente para 24-bit.

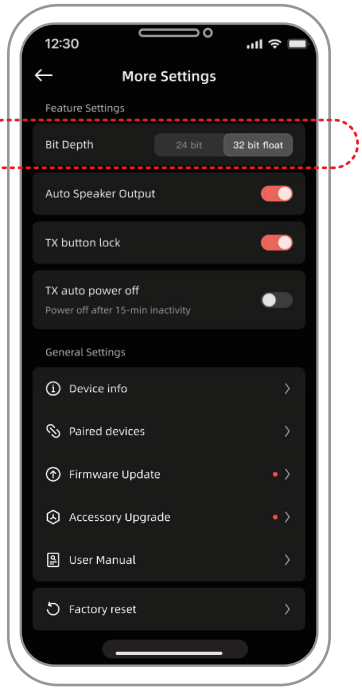

Atualização de firmware do produto

Para atualizar seus dispositivos, conecte todos eles e use o aplicativo para atualizar o firmware do RX USB-C, de RX para câmera e TX conectados. Certifique-se de que todos os dispositivos permaneçam conectados durante todo o processo para garantir uma atualização bem-sucedida.

Cancelamento de ruído

Após conectar o RX USB-C ao smartphone, você pode ajustar o nível de redução de ruído por meio do RX primário no aplicativo. O RX secundário não possui permissões de ajuste.

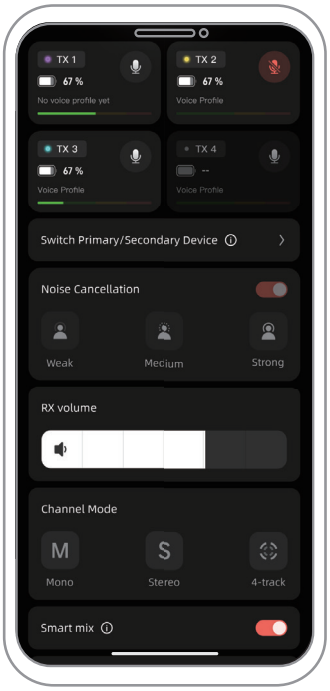

Interface do RX primário

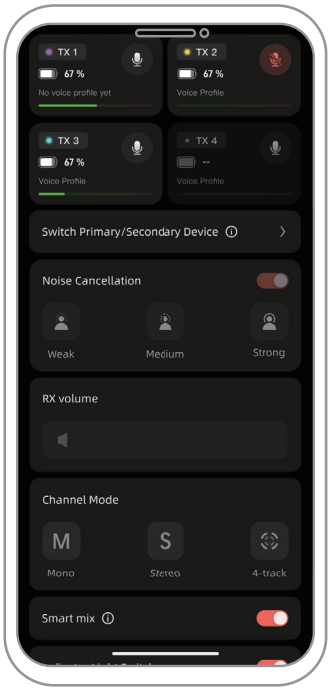

Interface do RX secundário

Volume do RX

O RX permite o ajuste de volume independente. Tanto o RX primário quanto o secundário podem ter seus volumes configurados separadamente.

RX USB-C

O RX USB-C pode ter seu volume ajustado por meio do aplicativo.

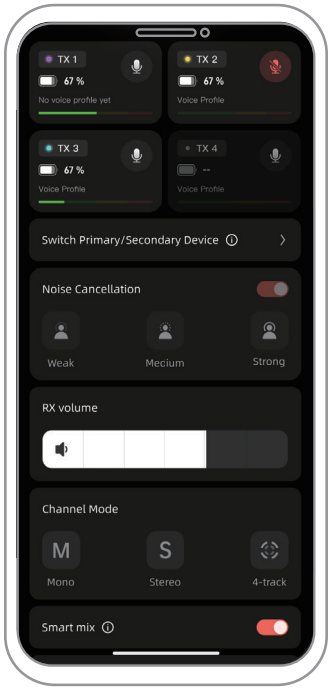

Câmera RX

O ganho de áudio do RX da câmera pode ser ajustado rapidamente usando o controle deslizante de ganho. Você também pode personalizar os níveis de ganho no aplicativo.

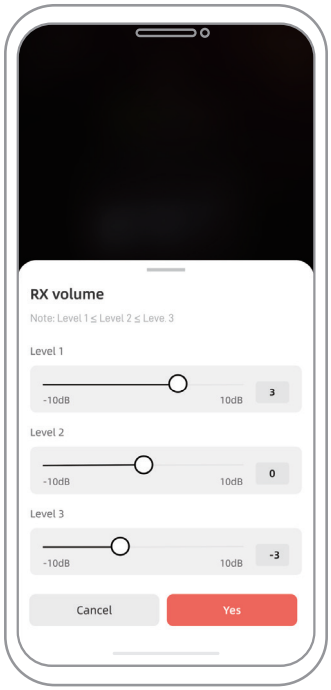

Modo de canal

O RX permite a configuração independente do modo de canal.
(Nota: A alteração para o modo de 4 faixas pode causar interrupções no áudio do RX correspondente. Defina o modo de canal antes de gravar para garantir um áudio estável.)

RX USB-C

Quando o RX USB-C muda para o modo de 4 faixas, apenas o PC e aplicativos de gravação de áudio de terceiros no iOS suportam áudio de 4 faixas. Os aplicativos nativos de câmera do Android e do iOS não suportam este modo; altere para Estéreo ou Mono. (Ao gravar com quatro TXs no modo de 4 faixas, os aplicativos nativos de câmera do iOS só conseguem capturar o áudio de dois TXs. Para garantir que todos os quatro TXs sejam gravados, mude para Mono ou Estéreo.)

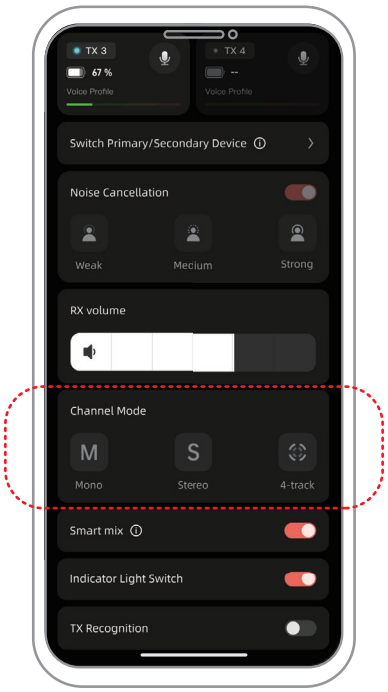

Câmera RX

Quando o RX da câmera estiver conectado a uma câmera por meio da sapata ou a um computador usando um cabo USB-C para USB-C, você poderá alternar rapidamente para o modo de 4 faixas usando o botão lateral no RX da câmera. (Se o RX da câmera não estiver conectado via sapata ou pelo cabo USB-C para USB-C, ele oferecerá suporte apenas aos modos Mono e Estéreo. Se o dispositivo não for compatível com o modo de 4 faixas, ele alternará automaticamente para o modo Estéreo.)

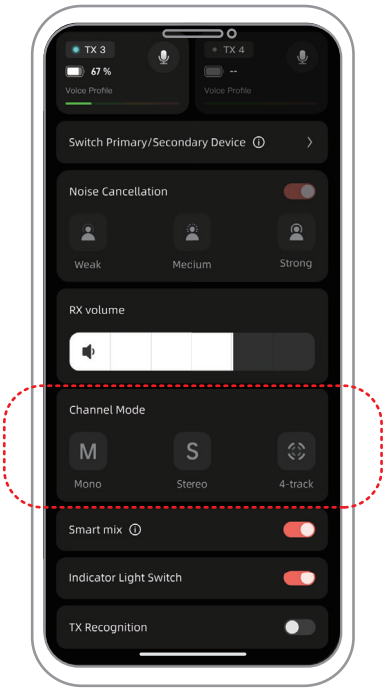

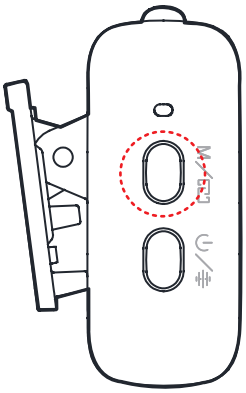

Mixagem inteligente

Ao usar mais de dois TXs, a Mixagem inteligente reduz o ruído ambiente durante gravações com várias pessoas enquanto enfatiza a voz de um locutor principal, garantindo um áudio nítido para o orador principal. (Compatível apenas com o modo Mono)

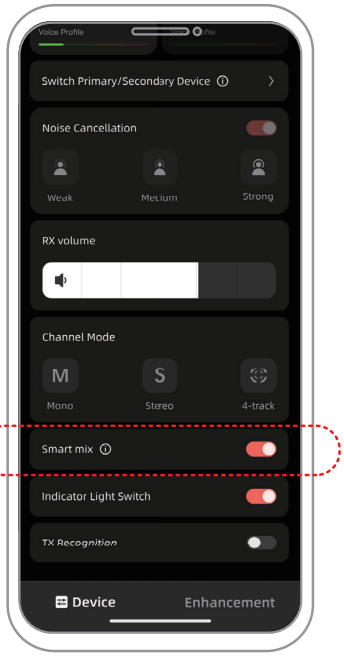

Interruptor do indicador

Após desligar o interruptor do indicador, o indicador do TX se apagará e o status do TX será exibido no RX ou no aplicativo.

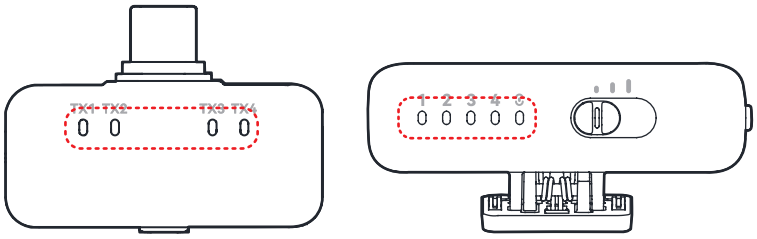



Identificação do TX

Quando a identificação do TX estiver ativada, você poderá confirmar qual dispositivo TX está sendo usado pela cor da sua luz.

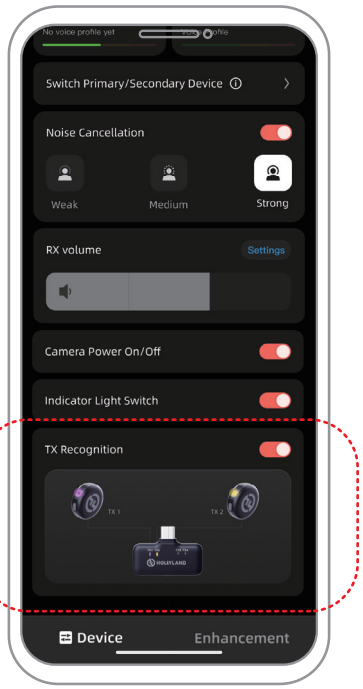

Ajuste de voz

O recurso Otimização de voz aplica otimização e refinamento de estilo adaptados à voz humana, melhorando efetivamente a textura vocal e reduzindo a sibilância e sons agudos ásperos.
(Para garantir um áudio nítido e estável, conclua as configurações de Otimização de voz antes de gravar.)

Aprimoramento vocal com um toque

Assim que a função Aprimoramento vocal com um toque for ativada, ela suprimirá automaticamente a sibilância, resultando em um áudio limpo e nítido. Após a ativação, qualquer dispositivo TX conectado — e novos dispositivos conectados — também terá esse recurso ativado simultaneamente.

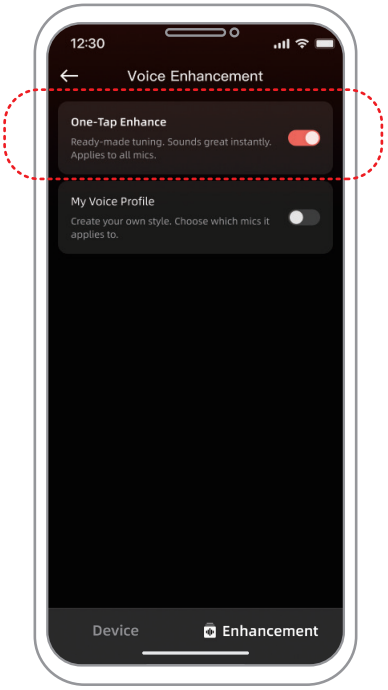

Meu perfil de voz

Meu perfil de voz suporta a seleção de pré-ajustes e o ajuste fino do som. Para o uso diário, você pode alternar rapidamente entre os efeitos de aprimoramento pré-ajustados com base em diferentes cenários. Cada TX pode aplicar um efeito pré-ajustado de forma independente, com até quatro dispositivos TX usando, cada um, um pré-ajuste diferente.
(Devido a variações no desempenho dos alto-falantes em diferentes marcas de smartphones, recomendamos o uso de seus próprios fones de ouvido para confirmar e ajustar o efeito final.)

Configurações de otimização de voz

1. Toque em Criar meu perfil de voz para configurar suas definições de otimização de voz.

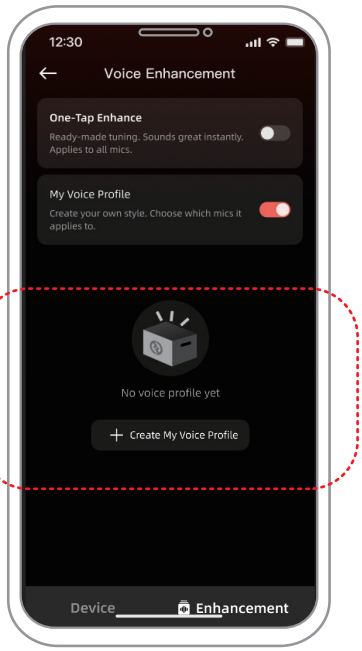

2. As predefinições de voz incluem as opções Geral, Masculino e Feminino. Você pode selecionar a predefinição que melhor atenda às suas necessidades e ao cenário de gravação específico.

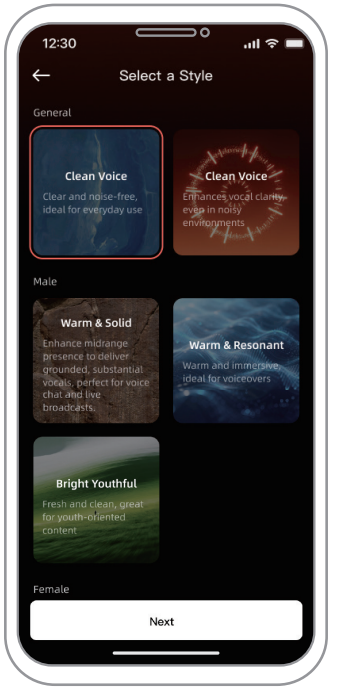

3. Após confirmar a predefinição de voz, você poderá ajustar seus efeitos. O aplicativo inclui opções oficiais de voz integradas, permitindo alternar entre um efeito vocal aprimorado e o som original para comparação. Você também pode gravar sua própria voz para pré-visualizar a otimização (para proteger sua privacidade, essas gravações são armazenadas localmente no seu dispositivo móvel). Use o controle deslizante inferior para ajustar com precisão o efeito e, em seguida, salve suas configurações.

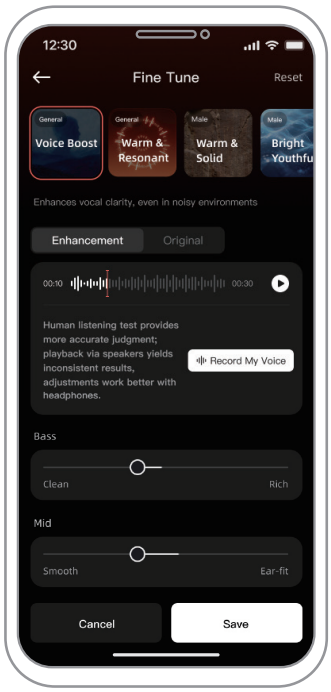

Interface de ajuste

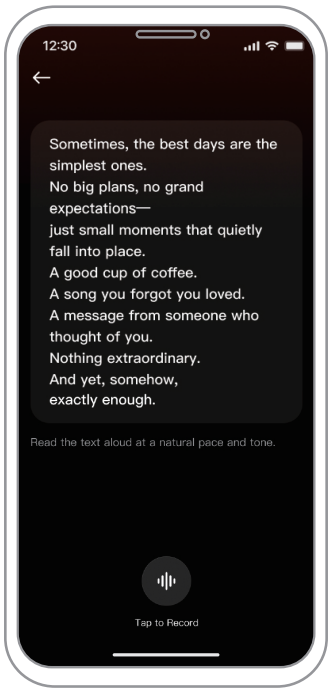

Toque para gravar

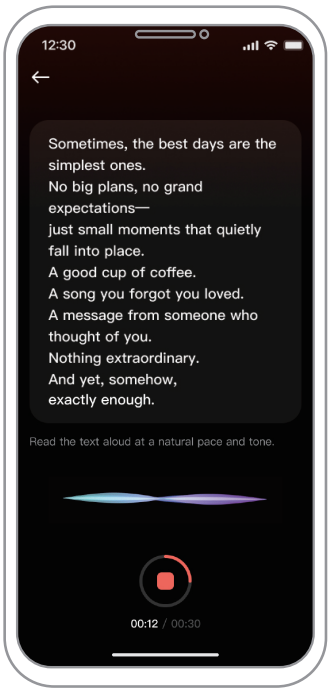

Gravação

4. Depois de salva, a predefinição de voz aparecerá na lista de predefinições. Selecione-o para aplicar e enviá-lo ao seu dispositivo TX. Os pré-ajustes de voz podem ser editados a qualquer momento sem a necessidade de regravar ou reajustar as configurações, reduzindo operações repetitivas.

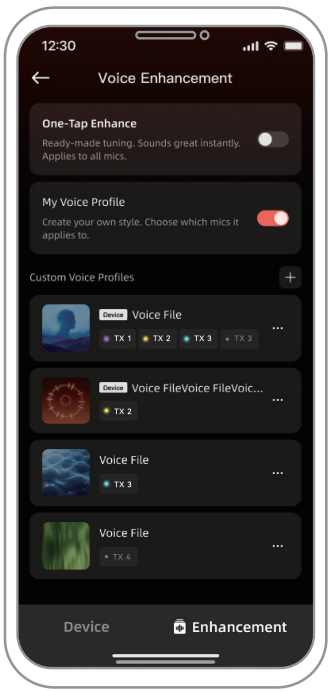

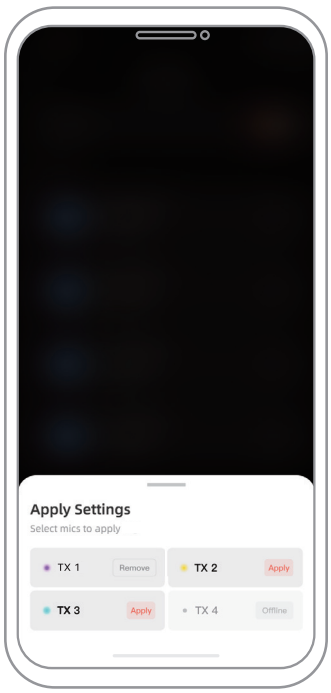

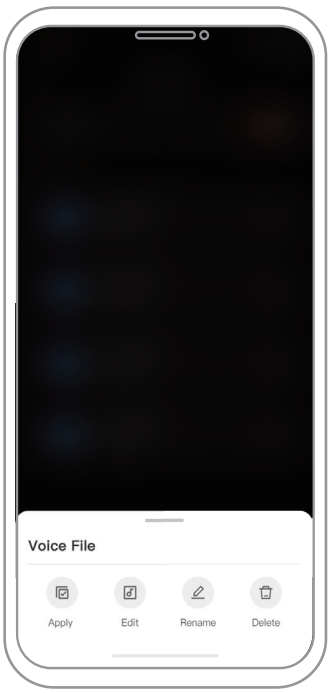

Informações do aplicativo

HollyAudio

O aplicativo HollyAudio está disponível para download na Google Play Store e na Apple App Store. Você também pode escanear o código QR abaixo para baixar o aplicativo.

O aplicativo HollyAudio é a combinação perfeita para microfones sem fio Hollyland. Com o aplicativo, você terá acesso a uma série de recursos inteligentes, como configurações de parâmetros e atualizações de firmware, que funcionam em conjunto de forma integrada para aprimorar o desempenho do seu microfone.

Aplicativo

Made for iPhone | iPad

Requer iOS
12.0 ou superior

DOWNLOAD APK android

Requer Android
8.0 ou superior

Especificações

Sensibilidade TX	-37 dBV ± 2 dBV a 1 kHz, 94 dB SPL
Modo de modulação sem fio	QPSK 3 Mbps
Transmissão sem fio	Salto de frequência adaptativo de 2,4 GHz
Alcance de transmissão	TX: 300 m
Padrão polar do TX	Omnidirecional
Resposta de frequência	20 Hz – 20 kHz
Relação sinal-ruído	≥ 70 dB
Nível máximo de pressão sonora	125 dB SPL
Taxa de amostragem e profundidade de bits	48 kHz / 24-bit e 48 kHz / 32-bit float
Tensão da bateria	TX: 3,87 V RX de câmera: 3,87 V Estojo de carregamento: 3,7 V
Capacidade da bateria	TX: Aprox. 95 mAh RX de câmera: Aprox. 260 mAh Estojo de carregamento (2 TX e 2 RX): Aprox. 1800 mAh
Tempo de operação	TX: Aprox. 8 horas RX de câmera: Aprox. 9 horas
Ciclos de carregamento	Estojo de carregamento (2 TX e 2 RX): > 2 cargas para 2 TX
Tempo de carregamento	TX: Aprox. 1,5 horas Estojo de carregamento: Aprox. 2,5 horas
Temperatura de carregamento	0 – 45 ℃
Temperatura de operação	-10 – 60 ℃

Dimensões	TX: Aprox. D26,5 x 10 mm RX USB-C: Aprox. 40 x 16,5 x 9 mm RX de câmera: Aprox. 40 x 25 x 13 mm
Peso	TX: Aprox. 9 g RX USB-C: Aprox. 5,9 g RX de câmera: Aprox. 20 g

Isenção de Responsabilidade

Precauções de Segurança

Não coloque o dispositivo próximo ou dentro de dispositivos de aquecimento (incluindo, entre outros, fornos de micro-ondas, fogões de indução, fornos elétricos, aquecedores elétricos, panelas de pressão, aquecedores de água e fogões a gás) para evitar que a bateria superaqueça e exploda. Use o carregador, cabos de dados e baterias originais fornecidos com o produto. O uso de carregadores, cabos de dados ou baterias não autorizados ou incompatíveis pode causar choque elétrico, incêndio, explosão ou outros perigos.

Suporte

Caso encontre algum problema ao usar o produto ou precise de ajuda, entre em contato com a Equipe de Suporte da Hollyland usando os seguintes canais:

- Hollyland User Group
- HollylandTech
- HollylandTech
- HollylandTech
- support@hollyland.com
- www.hollyland.com

Declaração:

Todos os direitos autorais pertencem à Shenzhen Hollyland Technology Co., Ltd. Sem a aprovação por escrito da Shenzhen Hollyland Technology Co., Ltd., nenhuma organização ou indivíduo pode copiar ou reproduzir parte ou a totalidade de qualquer conteúdo escrito ou ilustrativo e disseminá-lo sob qualquer forma.

Declaração de marca registrada:

Todas as marcas registradas são propriedade da Shenzhen Hollyland Technology Co., Ltd.

Nota: Devido a atualizações de versão do produto ou outros motivos, este Guia rápido será atualizado periodicamente. Salvo acordo em contrário, este documento é fornecido apenas como um guia de uso. Todas as representações, informações e recomendações contidas neste documento não constituem garantias de qualquer tipo, expressas ou implícitas.

HOLLYVIEW

Powered by Hollyland

Shenzhen Hollyland Technology Co., Ltd.

8F, Edifício 5D, Skyworth Innovation Valley,

Tangtou Road, Shiyan Street, Baoan District, Shenzhen, 518108, China

Fabricado na China